SELFLOCK HOOK EASY WIDE 48-51 | 50 | 250KG

CODE 5073-50 / 5073-50B(STAGE BLACK)

Der Selflock Haken Easy Wide ist eine schnelle und einfache Möglichkeit, Geräte an einer Traverse zu befestigen. Durch seine besondere Bauform mit abgehender Schraube zur Seite kann sich diese niemals an den Geräten oder in der Traverse verhaken. Ein bequemes Verschließen durch die große Flügelmutter ist so zu jeder Zeit möglich. Die breite Version bietet zudem eine ehöhte Tragfähigkeit.

The Selflock Hook Easy Wide is a fast and simple way to attach devices to a truss. The special design with lateral screw prevents it from hooking itself to the devices or to the cross beam. The large wing nut makes it easy to lock the coupler in place. Furthermore this wider version offers a higher load capacity.

Kompatibel | compatible	48-51 mm
Breite | width	50 mm
Zugbelastung | tensile load	250 kg SWL
Abgang | retaining screw	M10 Flügelmutter, Sprengring, Unterlegscheibe M10 screw, spring-lock, washer
Verschluß | screw plug	M12 Flügelmutter | wing nut
Aluminium | aluminum	6061 T6
Geprüft nach | tested according	DIN EN 13814:2004

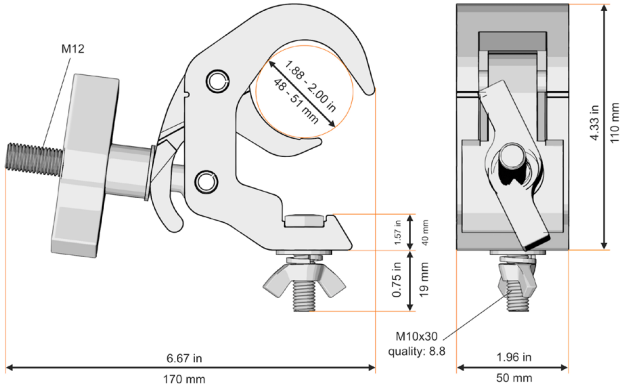

KOMPATIBILITÄT | COMPATIBILITY