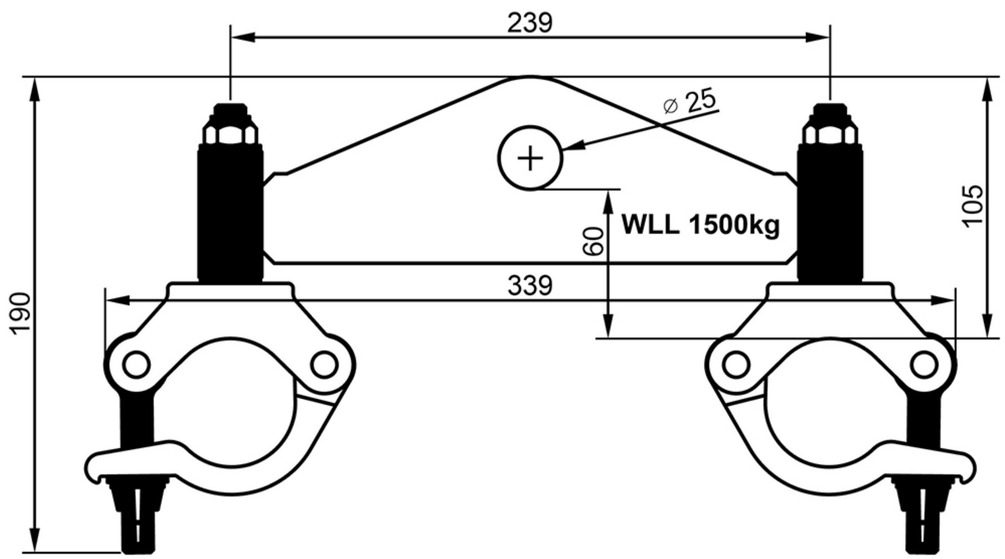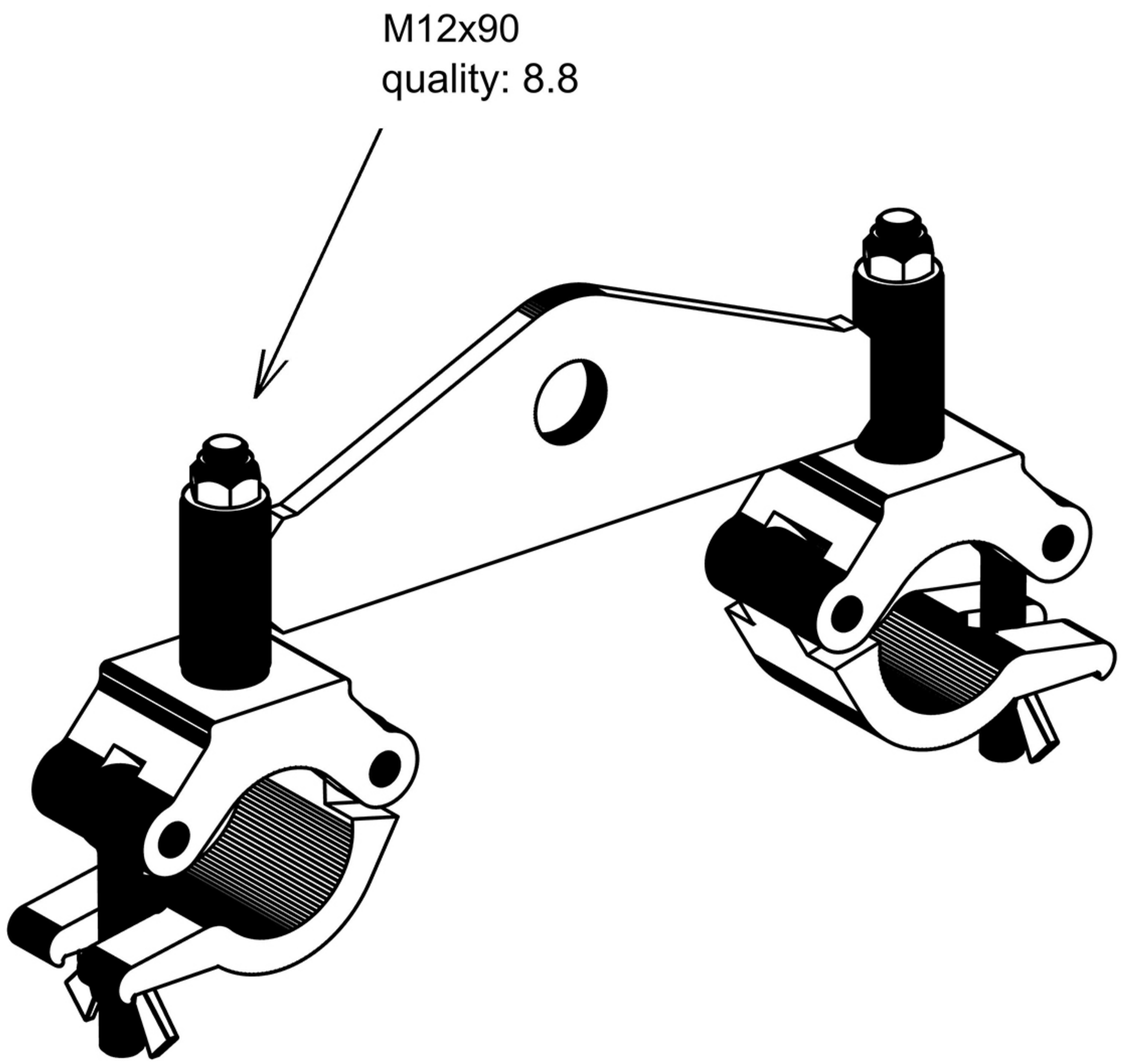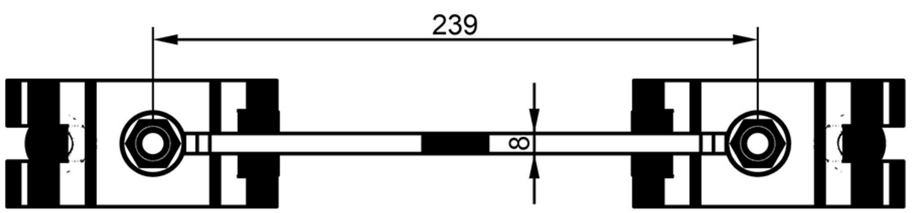GIZMO-29